Magnet-Türstopper "Schüco-EasyStop"
"Schüco EasyStop" magnetic door stop
Arrêt de porte magnétique « Schüco-EasyStop »
Magneetdeurstopper "Schüco-EasyStop"

240464
240465
240466

① .... ② .... ③ ....

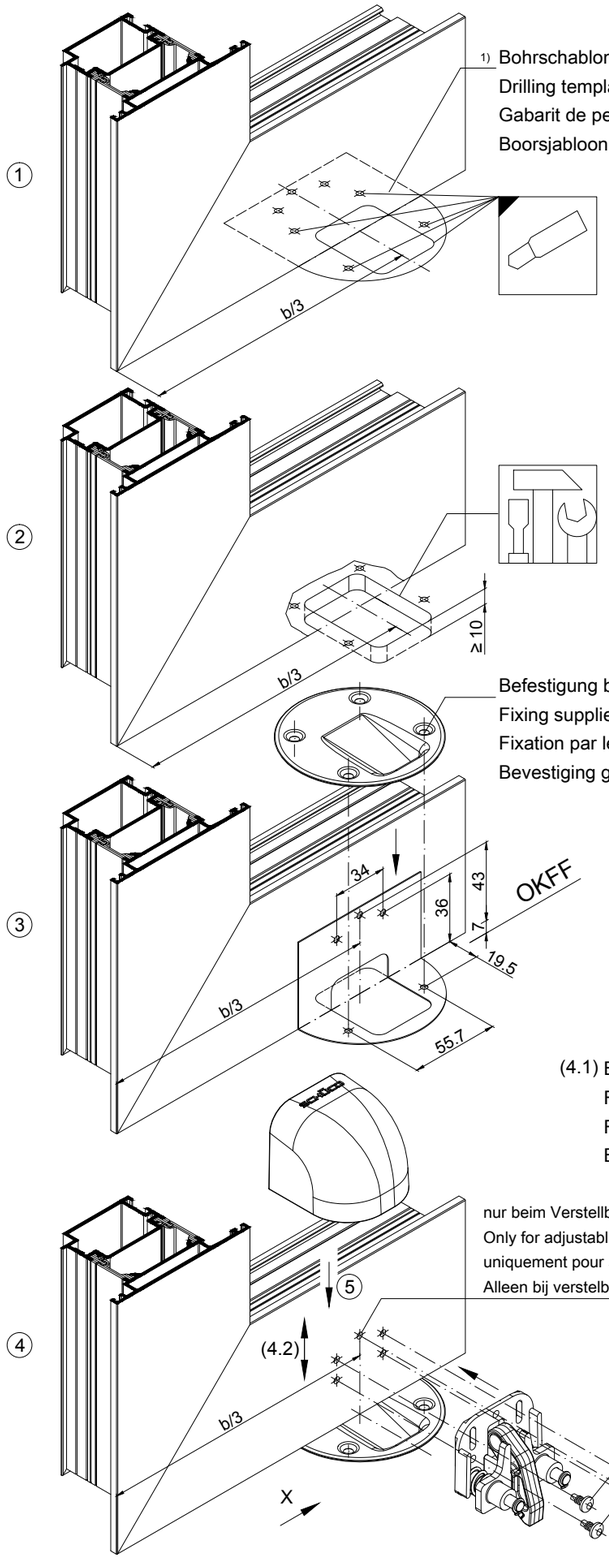

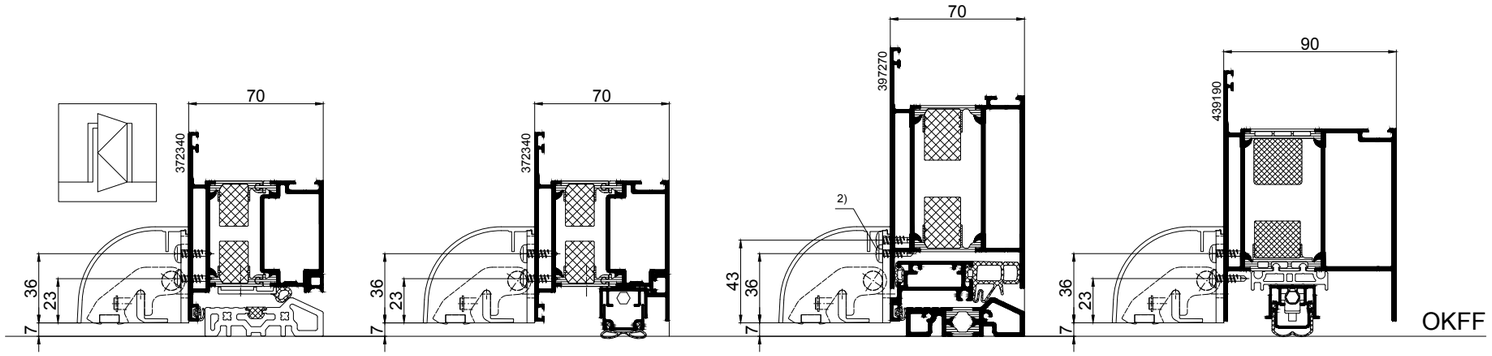

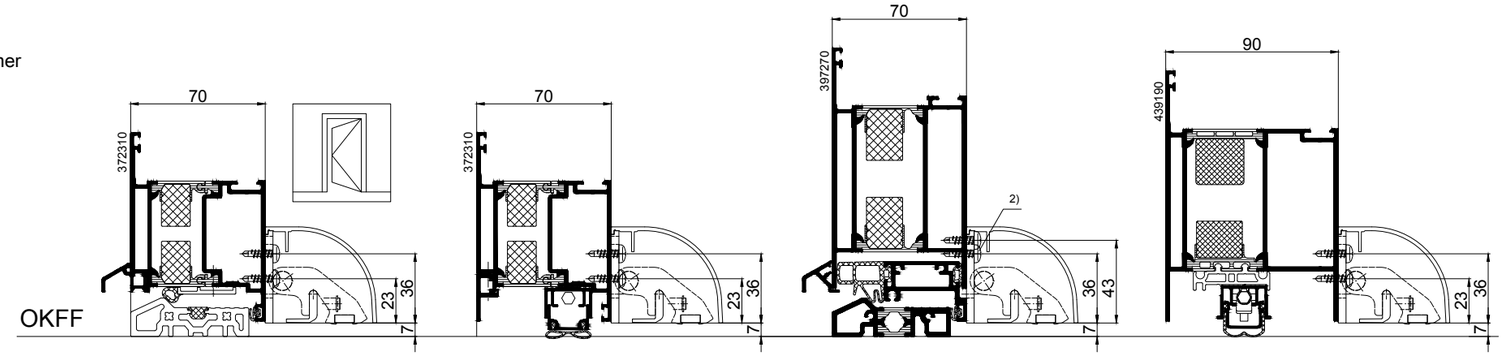

(4.1) Befestigen	(4.2) Einstellen	(4.3) Festsetzen
Fix	Adjust	Secure
Fixation	Réglage	Pose
Bevestigen	Instellen	Vastzetten

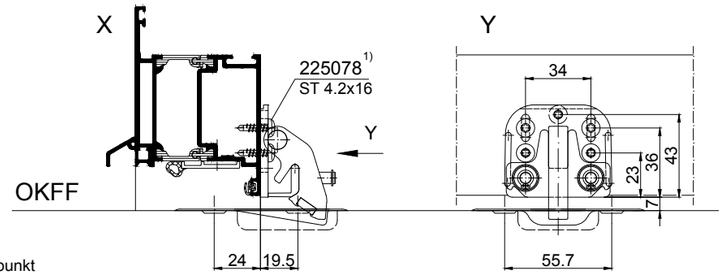

1) in VE enthalten
Included in VE
Compris dans l'UV
bijgeleverd in verpakking

2) Verstellbereich nach oden eingeschrängt
Range of upwards adjustment limited
Plage de réglage limitée vers le haut
Afstelbereik naar boven beperkt

Türstopper + Türfeststeller - Magnet-Türstopper - Einbau	K1010941
Door stops - Magnetic door stop - Installation	0403
Arrêt de porte + butée de porte - Arrêt de porte magnétique - Montage	
Deurstopper + deurvastzetter - Magneetdeurstopper - Inbouw	Schüco ADS

Technische Änderungen vorbehalten. Alle Rechte vorbehalten. • Subject to change without notice. All rights reserved.
Sous réserve de modifications techniques. Tous droits réservés. • Technische wijzigingen voorbehouden. Alle rechten voorbehouden.
©Schüco International KG, Bielefeld, Germany.